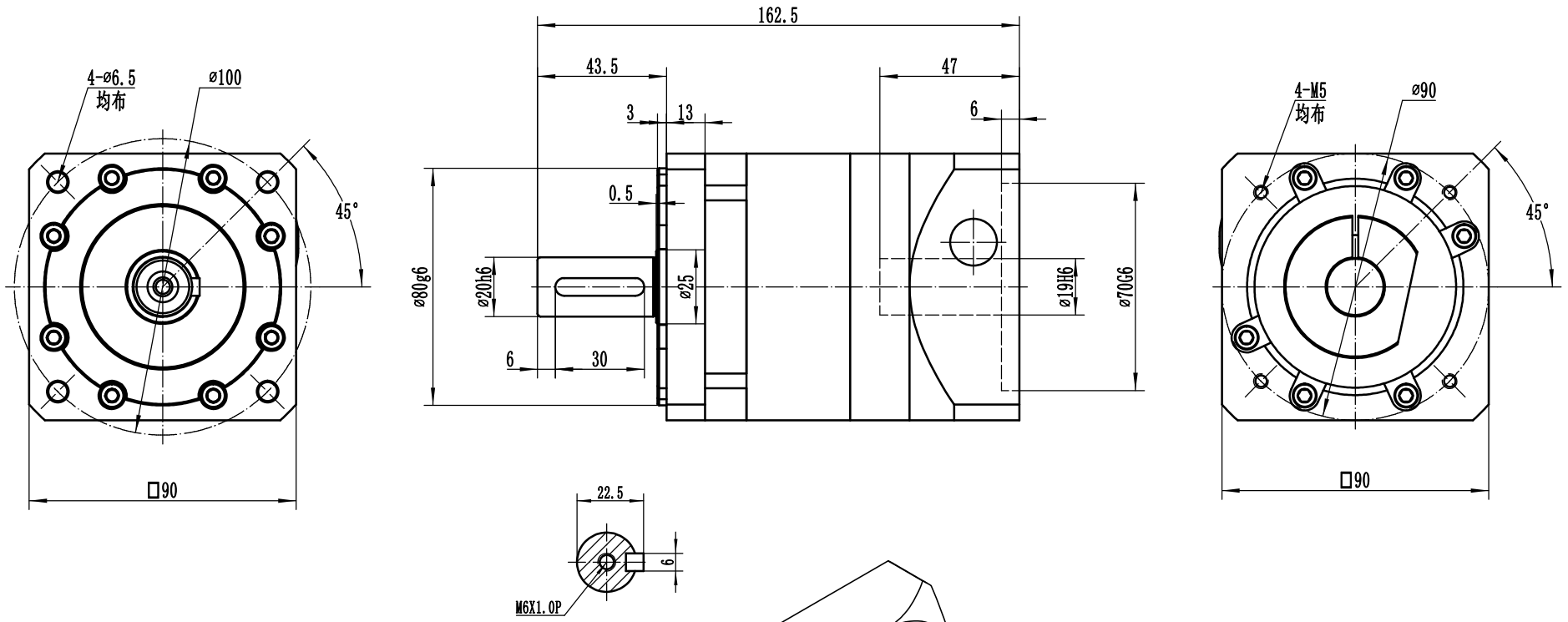

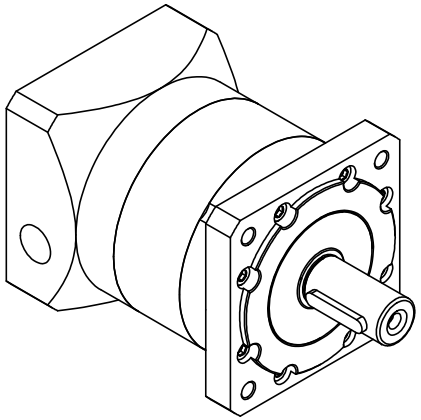

減速箱性能參數

額定輸入轉速：3000rpm

最大輸入轉速：5000rpm

容許徑向力:1530 N

容許軸向力:765 N

最大輸出扭矩：3倍額定扭矩

平均使用壽命：30000hr(S5),15000hr(S1)

傳動效率：97%

回程間隙：P2≤8 Arcmin

P1≤5 Arcmin

P0≤3 Arcmin

比數	額定輸出扭矩	輸入軸轉動慣量
3	110 N-M	1.55 Kg-CM^2
4	113 N-M	1.38 Kg-CM^2
5	118 N-M	1.32 Kg-CM^2
7	96 N-M	1.26 Kg-CM^2
10	68 N-M	1.21 Kg-CM^2

					LSF90-L1		Wintec Trans-Technology
							LSF90-000-S2-P0-70-90-M6
設 計	設計人員			圖樣標記		重 量	比 例
		日 期	設計日期				