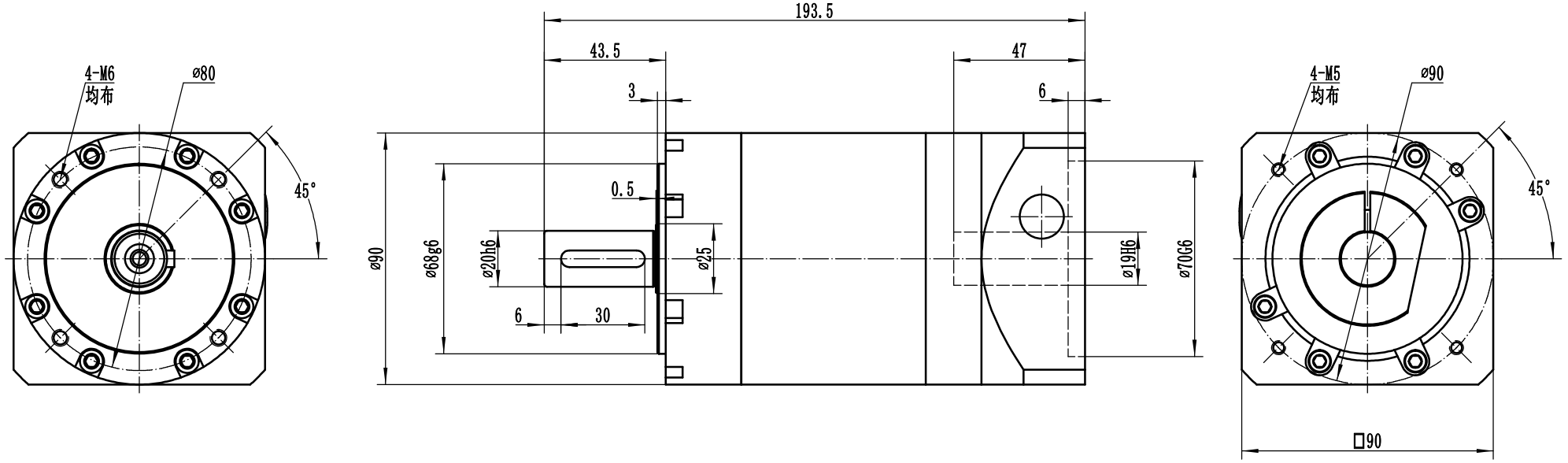

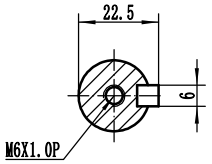

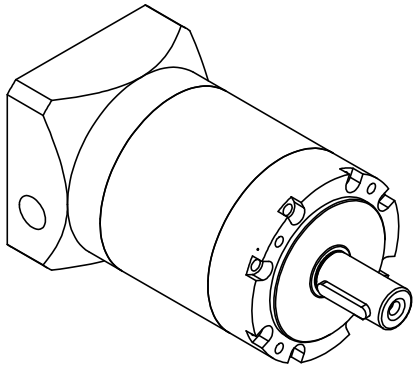

減速箱性能參數

額定輸入轉速：3000rpm

最大輸入轉速：5000rpm

容許徑向力:1530 N

容許軸向力:765 N

最大輸出扭矩：3倍額定扭矩

平均使用壽命：30000hr(S5),15000hr(S1)

傳動效率：95%

回程間隙：P2≤12 Arcmin

P1≤8 Arcmin

P0≤5 Arcmin

比數	額定輸出扭矩	輸入軸轉動慣量
15	110 N-M	1.32 Kg-CM^2
20	113 N-M	1.32 Kg-CM^2
25	118 N-M	1.32 Kg-CM^2
35	118 N-M	1.26 Kg-CM^2
50	118 N-M	1.21 Kg-CM^2

設 計	設計人員			圖樣標記	重 量	比 例
		日 期	設計日期			

LSE90-L2

Wintec Trans-Technology

LSE90-000-S2-P0-70-90-M6