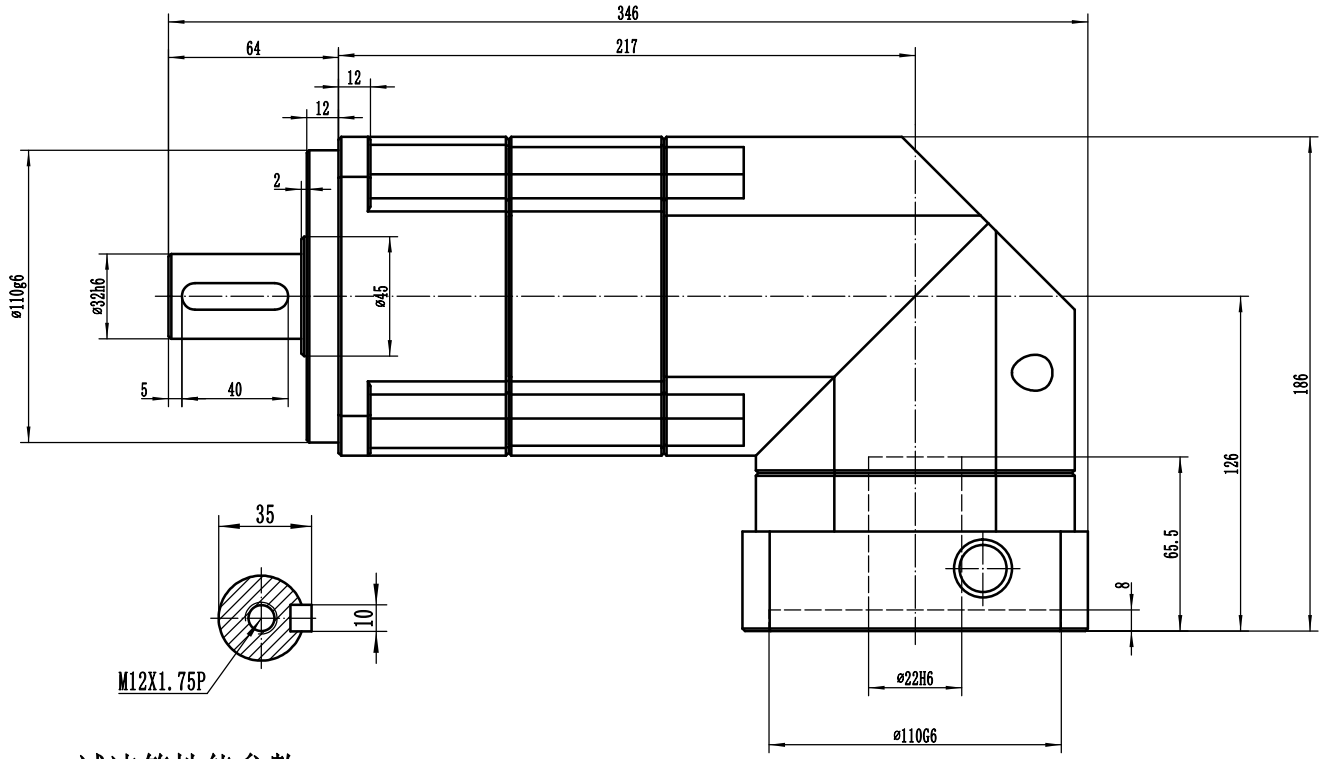


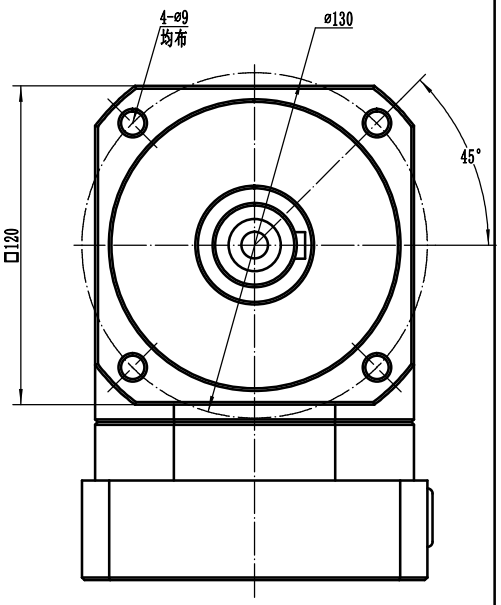


## 減速箱性能參數

額定輸入轉速：2000rpm

最大輸入轉速：4000rpm

容許徑向力:6700 N

容許軸向力:3350 N

最大輸出扭矩：3倍額定扭矩

平均使用壽命：30000hr(S5),15000hr(S1)

傳動效率：92%

回程間隙：P2≤15 Arcmin

P1≤12 Arcmin

P0≤8 Arcmin

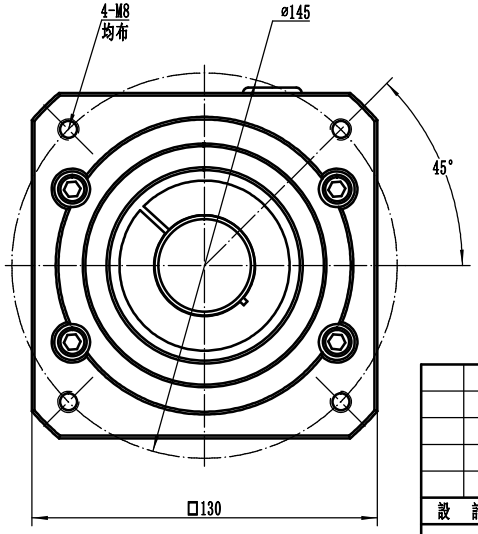


| 比數 | 額定輸出扭矩 | 輸入軸轉動慣量 |
|---|---|---|
| 20 | 306 N-M | 6.18 Kg-CM^2 |
| 30 | 390 N-M | 6.18 Kg-CM^2 |
| 40 | 390 N-M | 6.18 Kg-CM^2 |
| 50 | 390 N-M | 4.77 Kg-CM^2 |
| 70 | 390 N-M | 4.77 Kg-CM^2 |
| 100 | 390 N-M | 4.77 Kg-CM^2 |
| 120 | 366 N-M | 4.77 Kg-CM^2 |
| 140 | 352 N-M | 4.77 Kg-CM^2 |
| 160 | 339 N-M | 4.77 Kg-CM^2 |
| 200 | 328 N-M | 4.77 Kg-CM^2 |

| | | | | | | | |
|---|---|---|---|---|---|---|---|
| 設 計 | 設計人員 | | | LBR115A-L2 | | | Wintec Trans-Technology |
| | | | | | | | LBR115A-000-S2-P0-110-145-M8 |
| | | 日 期 | 設計日期 | 圖樣標記 | 重 量 | 比 例 | |