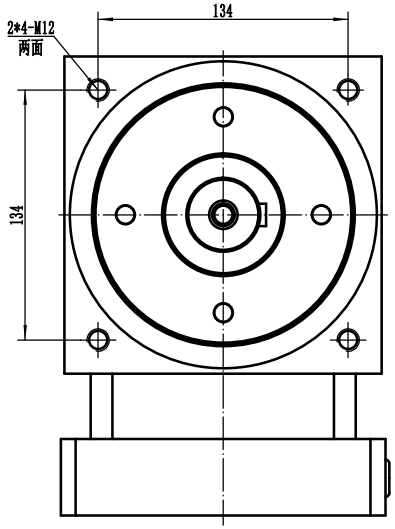

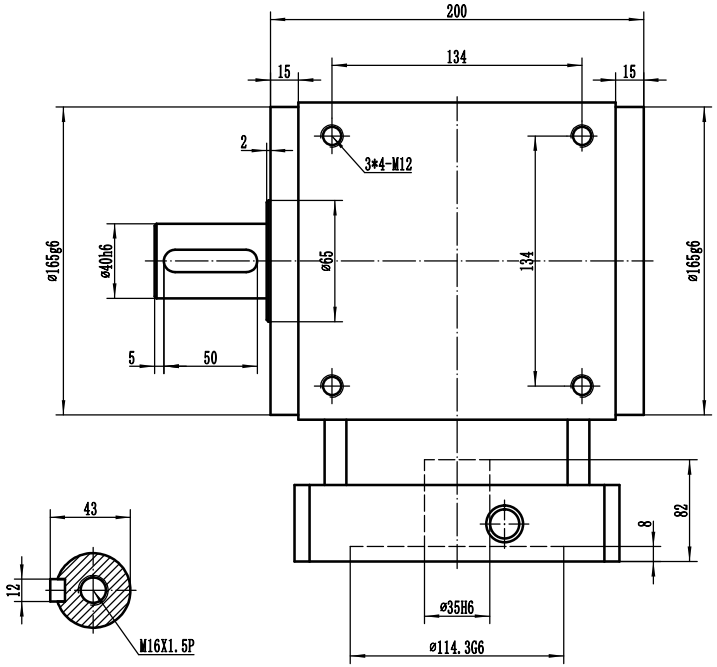

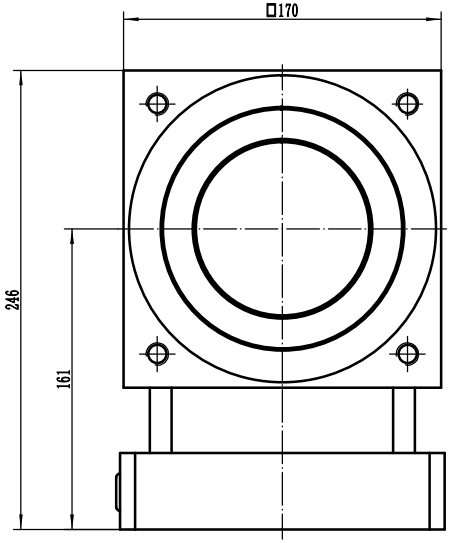

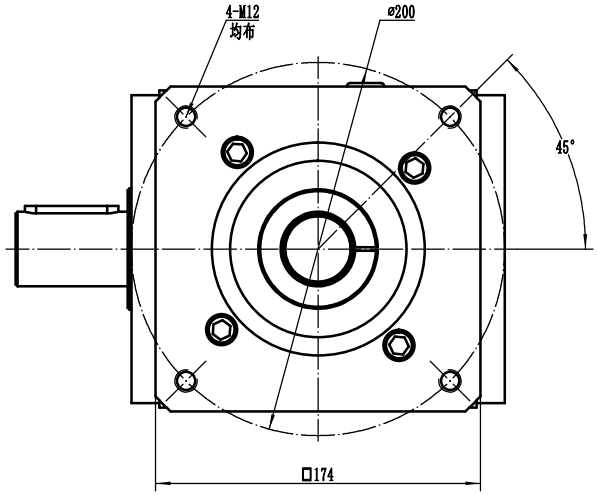

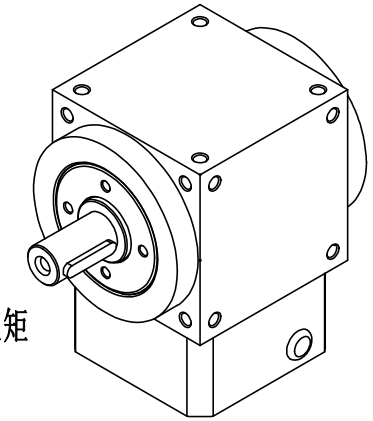

減速箱性能參數

額定輸入轉速：2000rpm

最大輸入轉速：3000rpm

容許徑向力:6600 N

容許軸向力:3300 N

最大輸出扭矩：1.5倍額定扭矩

平均使用壽命：20000 Hr

傳動效率：98%

回程間隙 ≤6 Arcmin

比數	額定輸出扭矩
2	544 N-M
3	450 N-M
4	376 N-M
5	320 N-M

設 計	設計人員			圖樣標記	重 量	比 例	
		日 期	設計日期				

LAT170-A

Wintec Trans-Technology

LAT170-A-02-114-200-M12