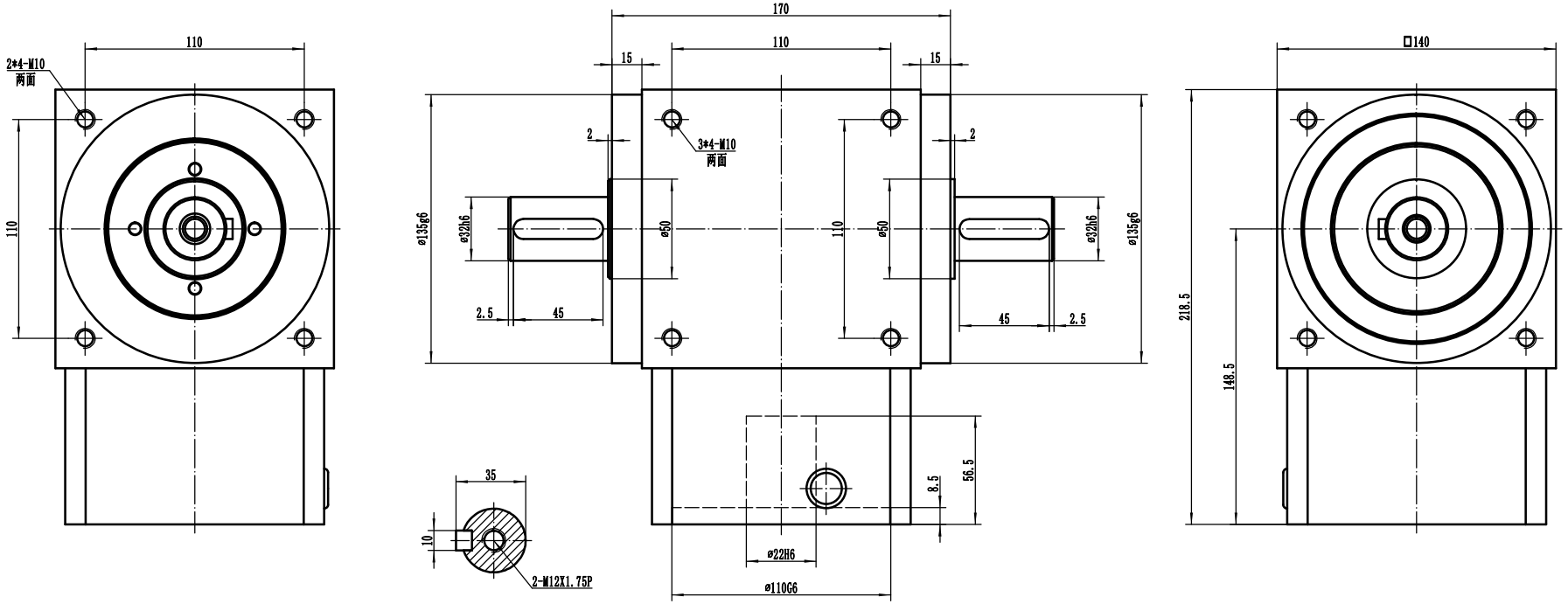

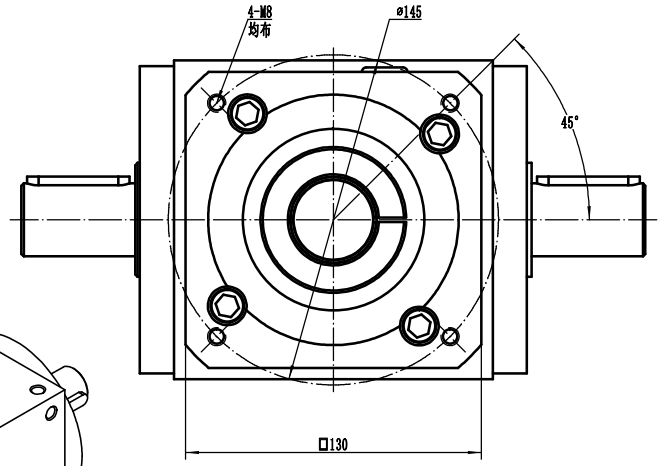

減速箱性能參數

額定輸入轉速：2000rpm

最大輸入轉速：3000rpm

容許徑向力:4800 N

容許軸向力:2400 N

最大輸出扭矩：1.5倍額定扭矩

平均使用壽命：20000 Hr

傳動效率：98%

回程間隙 ≤6 Arcmin

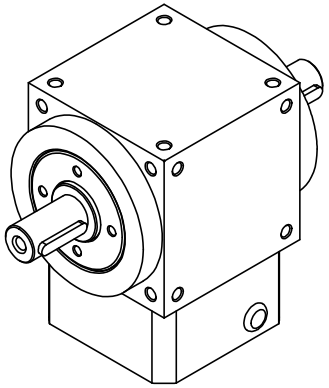

比數	額定輸出扭矩
2	330 N-M
3	270 N-M
4	224 N-M
5	196 N-M

設 計	設計人員			LAT140-FL			Wintec Trans-Technology
							LAT140-FL-02-110-145-M8
		日 期	設計日期	圖樣標記		重 量	比 例